射频同轴开关探针

MP380-SF361

适配 RF Switch | DC-8.5GHz VSWR<1.45@8.5GHz

产品特点：

1.工作频率高
2.测试寿命长
3.高频性能稳定
4.驻波及损耗低

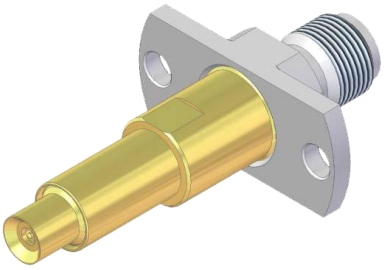

Connectors1：SMA-Female
Connectors2：MT380

电气性能：

技术指标	描述	参数
频率（Frequency Range）		DC-8.5Ghz
阻抗（Impedance）		50Ω
驻波（VSWR）		<1.45@8.5GHz
衰减值（Attenuation）		<0.40dB@DC-8.5GHz
介质耐压（Dielectric Strength）		≥AC500V
绝缘电阻（Insulation resistance）		≥1000MΩ
接触电阻（Contact resistance）	内导体	≤25 MΩ
	外导体	≤5 MΩ

射频同轴开关探针

适配 RF Switch丨 DC-8.5GHz VSWR<1.45@8.5GHz

机械性能：

名称	描述	材质	镀层
内导体 （Center Contact）		Beryllium Copper	Gold plated
外导体 （Outer Contact）	SMA 端口	Stainless steel	Passivation
	主体	Brass	Gold plated
绝缘体 （Insulator）		PTFE	N/A
弹簧 （Spring）		SWP-B	Gold plated
力值及行程 （Force value and stroke）	内导体力值 F=2N,工作行程 1.5mm，最大行程 3.0mm. 外导体力值 F=3.5N,工作行程 2mm，最大行程 3.3mm.		
测试寿命 （Test Life）	≥20000 cycles		
温度范围 （Operating Temperature Range）	-10℃~85℃		

产品外观尺寸：

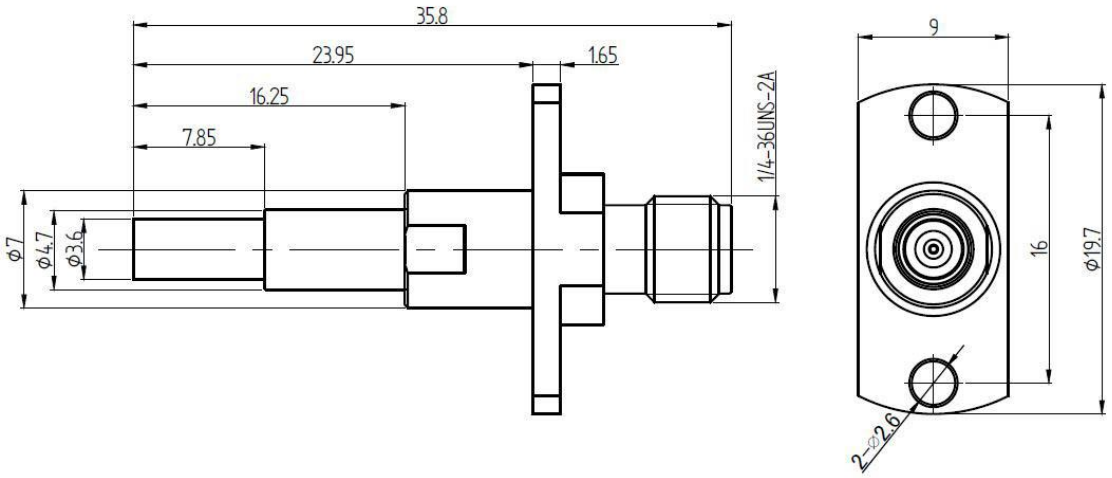

射频同轴开关探针

适配 RF Switch Ⅰ　DC-8.5GHz　VSWR<1.45@8.5GHz

建议使用行程：

当手机测试头接触到 RF SWITCH 时，下压行程 2~3mm 和摆动幅度±2° 如下图：

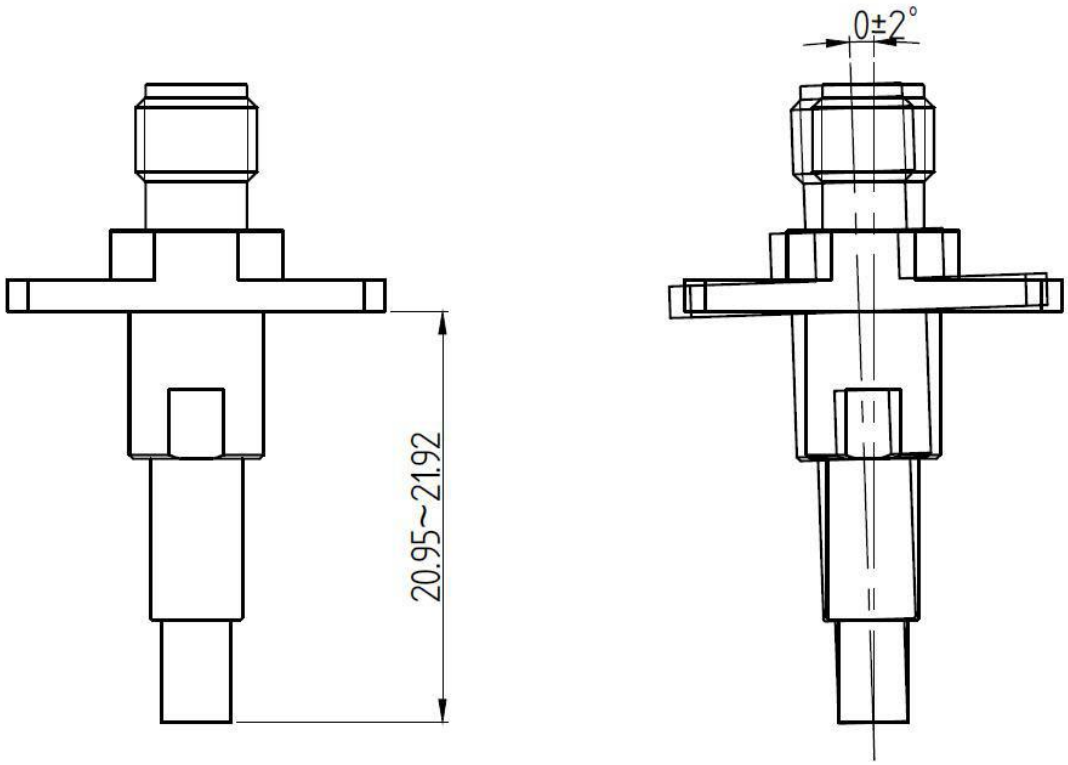

适配 RF Switch Ⅰ：

ECT : 818000001
Murata：MM8430-2610
MM8130-2600